PROFILO PR U50
RULLI SERIE 129/GL

È il sistema semplice e ideale per realizzare trasportatori a più corsie di rulli nella movimentazione di colli medio-pesanti, tipo pallet o contenitori.
Si ottiene con la combinazione dei rulli serie 129 e GL 50Z con il profilo PR U50.
I rulli 129 sono costituiti da un mantello compatto e robusto in Poliammide di colore nero e testate in Polipropilene di colore giallo RAL 1023, o del colore alternativo a richiesta, con cuscinetti radiali rigidi 6002.
I rulli GL sono completamente zincati con cuscinetti a pieno riempimento di sfere. A parte vengono forniti i perni in acciaio zincato completi di borchie (starlock) per il fissaggio nel profilo.
Il profilo a U è ottenuto con lamiera zincata a caldo sendzimir e presenta una foratura multipla a passo 26 mm. anche sulla base.
È particolarmente robusto, come si può rilevare dal diagramma sotto riportato.
La fornitura prevede i componenti sfusi, secondo i codici di ordinazione. Il profilo ha lunghezza 6200 mm circa e deve essere intestato per ottenere il primo foro a 13 mm. dall'estremità.

TRACK PROFILE PR U50
ROLLERS SERIES 129/GL

It's the simple and ideal system to carry out multi roller tracks conveyors for medium-heavy weight pallets or containers handling. It is obtained by combining rollers series 129 and GL 50Z with the profile PR U50.
The 129 rollers are made of rugged and compact Polyamide black casing and yellow RAL 1023, or in the alternative colour on request, Polypropilene end-caps with precision ball bearings 6002.
The GL are zinc-plated rollers with bearings without cage.
Separately, zinc-plated steel pins, complete with bosses (starlock), are supplied for fixing into the profile.
U profile is obtained with Z hot zinc-plated iron sheet (sendzimir) and presents a multiple drilling at 26 mm. pitch also on the base. It is particularly strong, as it results from the diagram herebelow.
The supply foresees loose components following the ordering codes. The profile has a length of 6200 mm and must be faced to obtain the first hole, 13 mm. distant from the end.

RSV/4

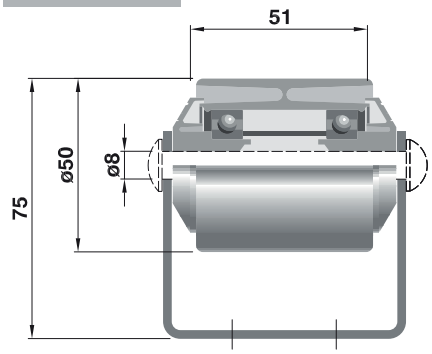

RSV/5

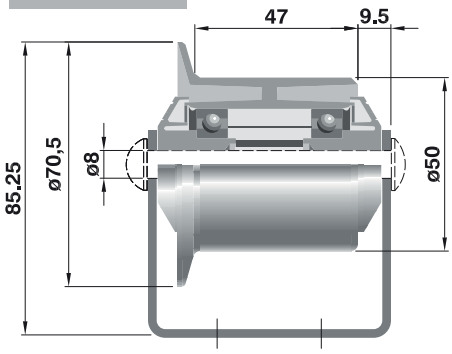

GL/8

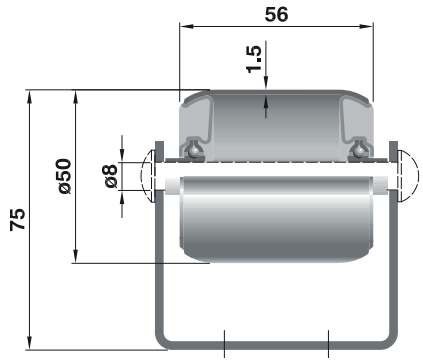

GL/68

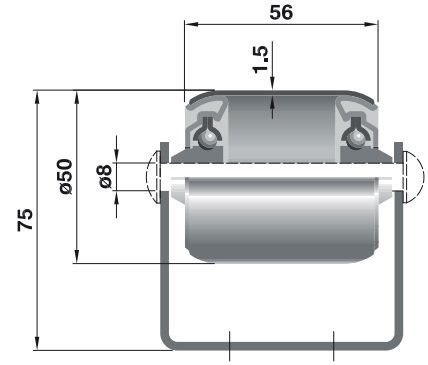

PR U50

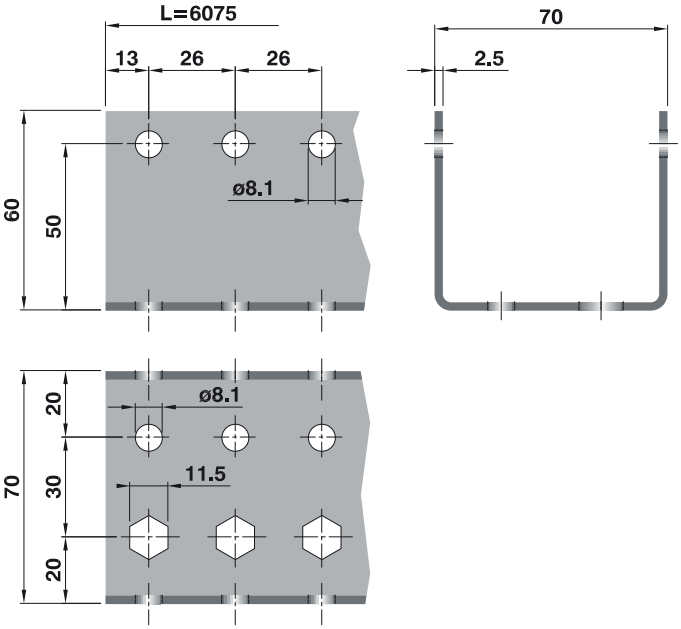

RSV/A1

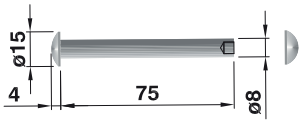

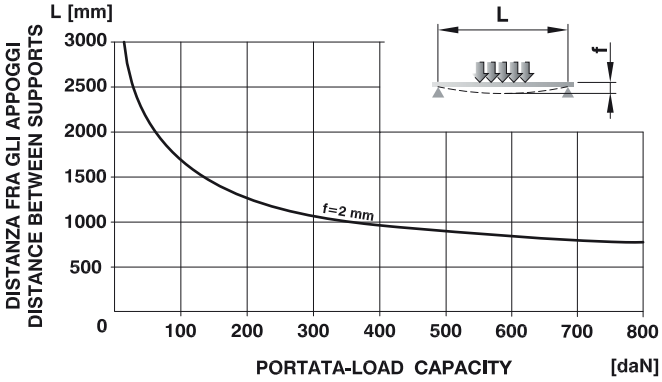

Tipo *Type*	**Peso** *Weight* daN	**Portata** *Load Capacity* daN	**Note** *Notes*
RSV/4 129	0,116	40	rulli in poliammide senza bordino - *polyamide rollers without flange*
RSV/5 129	0,120	40	rulli in poliammide con bordino - *polyamide rollers with flange*
GL/8 50Z 64	0,110	50	rulli zincati - *zinc plated rollers*
GL/68 50Z 64	0,125	120	rulli zincati - *zinc plated rollers*
RSV/A1 129	0,035	-	perni e starlock - *pins and starlock*
PR U50 6075	22,420	-	profilo in lamiera zincata - *zinc-plated iron sheet profile*

Il perno in acciaio zincato completo di borchia-fissaggio (starlock) deve essere ordinato separatamente.
The zinc-plated steel pin complete with starlock must be ordered separately.

Medirail

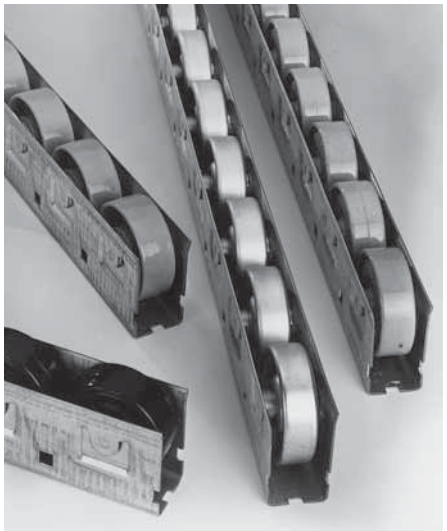

PROFILO MEDIRAIL SERIE R127

Il profilo Medirail è stato progettato per montare con estrema facilità le rotelle diametro 48 tipo RSR 48 in acciaio zincato, oppure tipo RSR 131 in materia plastica (Polipropilene). Questo sistema è la soluzione ideale per costituire corsie di scorrimento a gravità di colli leggeri e medi oppure per il contenimento laterale dei trasportatori. Inoltre trova ottima applicazione nei magazzini dinamici di stoccaggio e picking.
La caratteristica dell'inserimento "a scatto" delle rotelle consente la facile sostituzione delle stesse, nonché un agevole accesso ai fori di fissaggio; inoltre le rotelle risultano bloccate in modo sicuro perfettamente appoggiate nella sede di alloggiamento.
Il profilo Medirail è realizzato in lamiera zincata a caldo con lunghezza standard 2496 mm. e per un interasse delle rotelle di 52 mm. o multiplo. È particolarmente robusto, come si può rilevare dal diagramma che riporta la portata in rapporto alla distanza fra gli appoggi da confrontare con la capacità di carico delle rotelle impiegate.
Il profilo Medirail può essere fornito con lunghezza diversa dallo standard, se la quantità richiesta lo giustifica.

MEDIRAIL PROFILE R127 SERIES

The Medirail profile has been designed for easy installation of the 48 mm. diameter galvanized steel wheels type RSR 48 or the plastic material type RSR 131.
This system represents the ideal solution for medium and light units gravity lanes or for lateral containment of handling systems. Furthermore it is particularly suitable for picking and stocking applications.
The "click type" insertion characteristic allows the wheels to be easily changed and offers good access to the fixing bores; furthermore the wheels result in being firmly blocked and perfectly housed in the supports.
The Medirail profile is made of galvanized iron sheet with 2496 mm. standard length and with a wheel pitch of 52 mm. or multiples. It is particularly strong as it results from the diagram that lists the load capacity in relation to the distance between the supports to be compared with the wheel load capacities.
The Medirail profile can be supplied in lengths different from the standard, if the quantities required justify it.

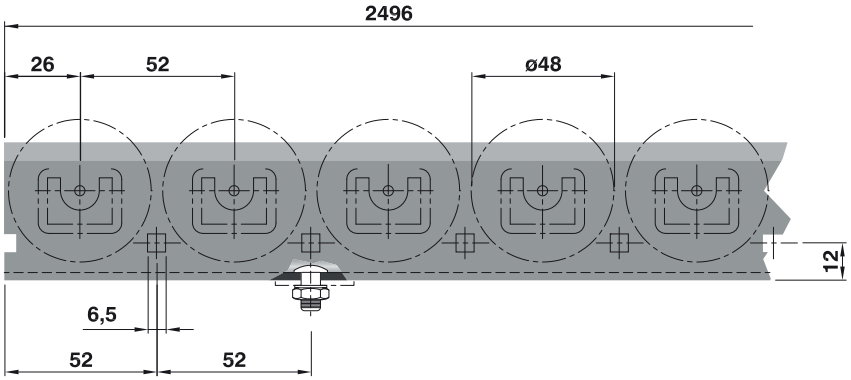

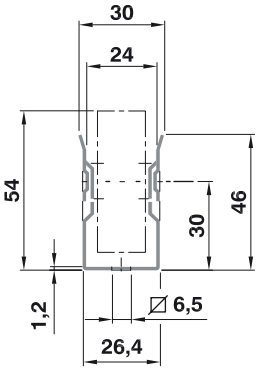

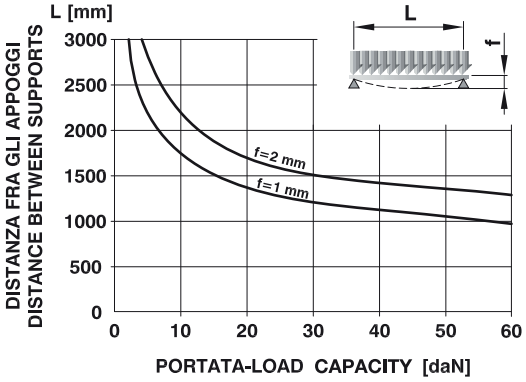

Tipo *Type*	P	Lunghezza *Lenght* L	Peso *Weight* daN
R127	52	2496	2,65

Nota: le rotelle devono essere ordinate separatamente e vengono fornite non montate.
Note: the wheels must be ordered separately and are supplied loose.

Minirail

MINIRAIL SERIE R121-R122

Il Minirail è costituito da una barra in profilato zincato a caldo con lunghezza standard 2997 mm e da rotelle in poliammide montate a passo 27 mm o multiplo.
La portata di ogni rotella è di 3 daN cad, ma la capacità di carico max del sistema è determinata dalla resistenza del profilo, in relazione alla freccia consentita e alla distanza fra gli appoggi, come rappresentato nel diagramma.
Questi profili sono ideali per la movimentazione di colli leggeri e medi e per la realizzazione di sistemi di stoccaggio e picking. Trovano ottima applicazione come guide di scorrimento e contenimento nei processi di packaging, per realizzare piani di appoggio e trasferimento, abbinati a macchine per la lavorazione del vetro, dei pannelli in legno e in molti altri casi.
Su richiesta e per quantitativi minimi di 300 metri possono essere fornite barre con lunghezza L diversa dallo standard.

MINIRAIL SERIES R121-R122

The Minirail is made of a zinc-plated profiled rod with a standard length of 2997 mm and of Polyamide wheels assembled with a 27mm or multiple of pitch.
The load capacity of each wheel is 3 daN, but the system max. load capacity is determined by the profile resistance in relation to the maximum allowable camber and to the distance in-between the supports, as shown in the diagram.
These wheel tracks are ideal to handle light and average units to create warehouse and picking areas.
They have excellent application as sliding and containing guides in the packaging processes, to produce rest and transfer surfaces combined with machines for the glass, wood panels production and for many other industries.
On request and for a minimum quantity of 300 meters, tracks with "L" length different from the standard can be supplied.

Portata - *Load capacity*

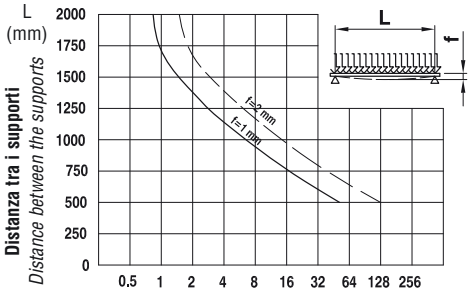

Tipo *Type*	P	Lunghezza *Length* L	Peso *Weight* daN	Note *Notes*
R121	27	2997	2,18	rotelle normali - *standard wheels*
	54		1,99	
R122	54	2997	2,04	rotelle con bordino - *flanged wheels*
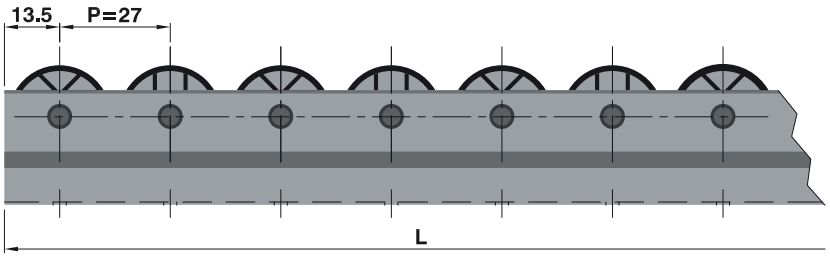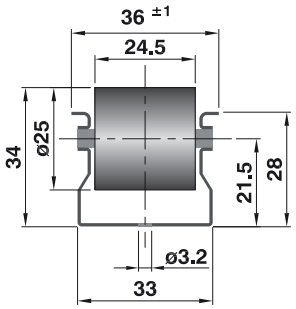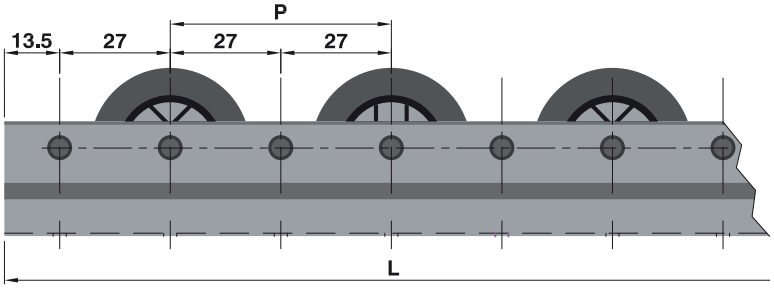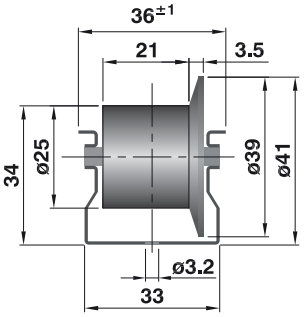
Barre standard a magazzino. - *Standard stock rails.*