CALETTATORI DI BLOCCAGGIO **TIPO RCK 45**

NON AUTOCENTRANTE

LE TOLLERANZE DI LAVORAZIONE DIAMETRALI CONSIGLIATE SONO:

ALBERO Ø h 8

MOZZO Ø H 8

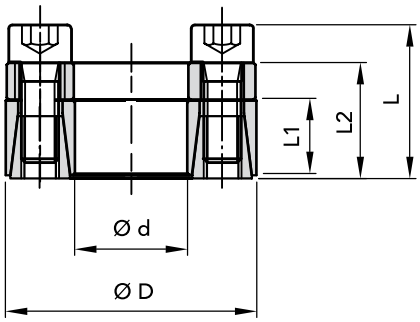

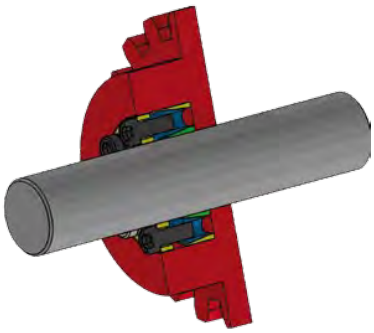

CODICE	DIMENSIONI Ød	ØD	L1	L2	L	coppia max Mt Nm	PRESSIONI Albero N/mm²	Mozzo N/mm²	VITI BLOCCAGGIO DIN 912 MAT. 12.9 N.	Tipo	Coppia Nm	FILETTO DI ESTRAZIONE Tipo	N.	PESO Kg
06450018	18	40	12	18,5	24,5	190	260	120	6	M6x16	16	M8	2	
06450019	19	41	12	18,5	24,5	210	260	120	6	M6x16	16	M8	2	
06450020	20	42	12	18,5	24,5	240	250	120	6	M6x16	16	M8	2	
06450024	24	46	12	18,5	24,5	290	250	120	6	M6x16	16	M8	2	
06450025	25	47	12	18,5	24,5	330	230	120	8	M6x16	16	M8	2	
06450028	28	50	12	18,5	24,5	370	220	120	8	M6x16	16	M8	2	
06450030	30	52	12	18,5	24,5	430	210	120	8	M6x16	16	M8	2	
06450035	35	57	15	22	28	610	170	100	12	M6x16	16	M8	3	
06450038	38	60	15	22	28	680	170	100	12	M6x16	16	M8	3	
06450040	40	62	15	22	28	780	170	100	12	M6x16	16	M8	3	
06450042	42	70	18	28	36	1480	190	110	12	M8x22	41	M10	3	
06450045	45	73	18	28	36	1500	210	130	12	M8x22	41	M10	3	
06450048	48	76	18	28	36	1550	210	130	12	M8x22	41	M10	3	
06450050	50	78	18	28	36	1650	190	120	12	M8x22	41	M10	3	
06450055	55	83	18	28	36	2000	190	120	16	M8x22	41	M10	4	
06450060	60	88	18	28	36	2350	190	120	16	M8x22	41	M10	4	
06450070	70	105	22	35	35	3900	180	120	12	M10x25	70	M12	3	
06450080	80	115	22	35	35	4800	170	120	16	M10x25	70	M12	4	
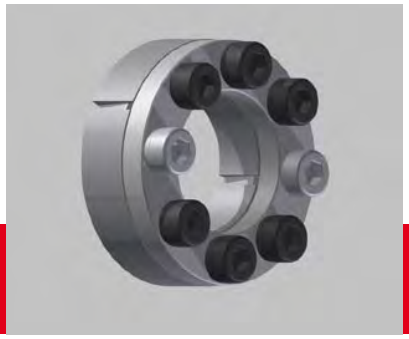
Esempio di ordinazione:
Albero con Ød 55 con un valore di coppia uguale a 2000 Nm si chiederà:
RCK 45 - 55 x 83
Codice 06450055